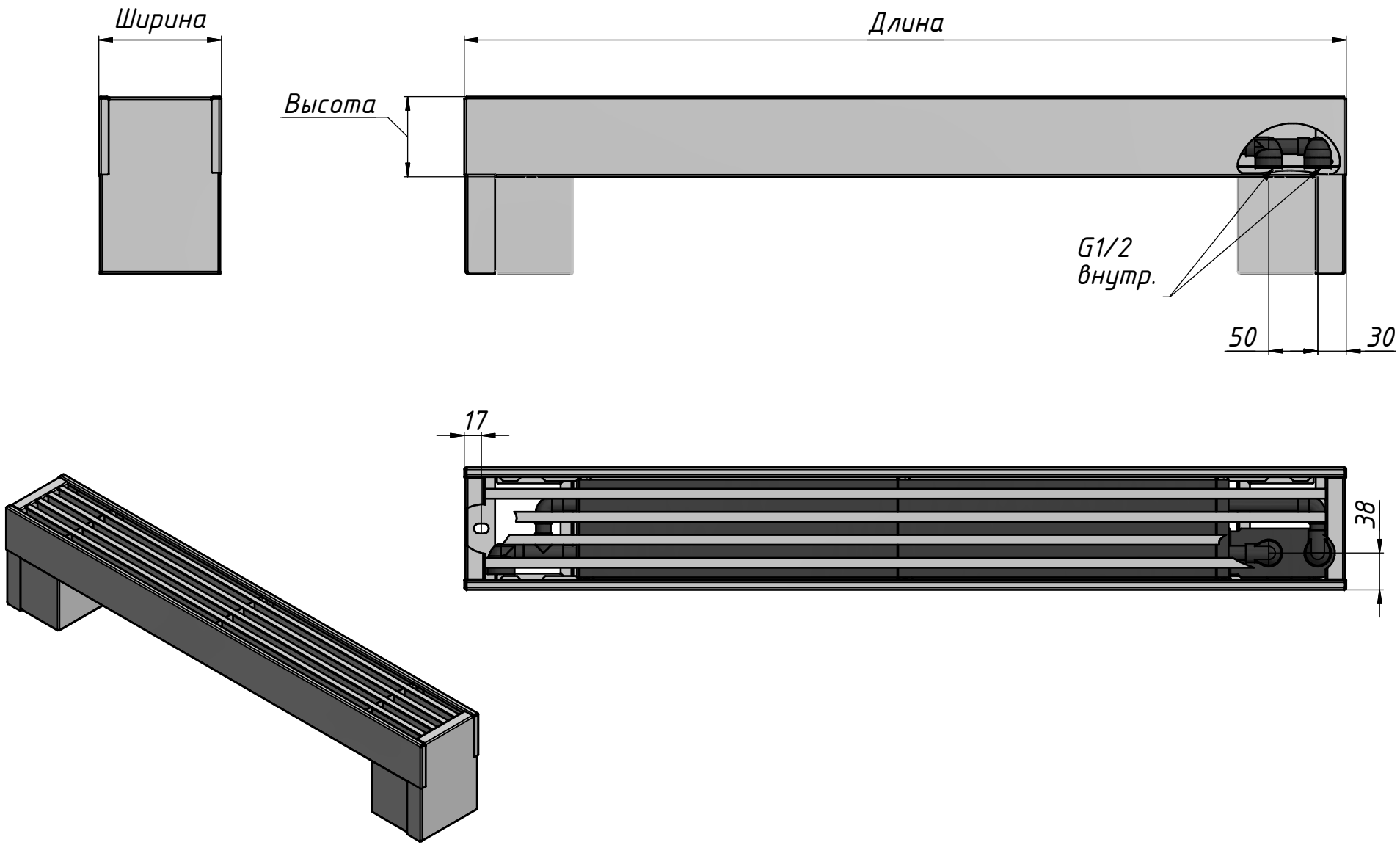Напольные конвекторы с опцией скрытого подключения SAVVA Step. Правое нижнее подключение. Монтажная схема. Левое нижнее подключение – зеркально