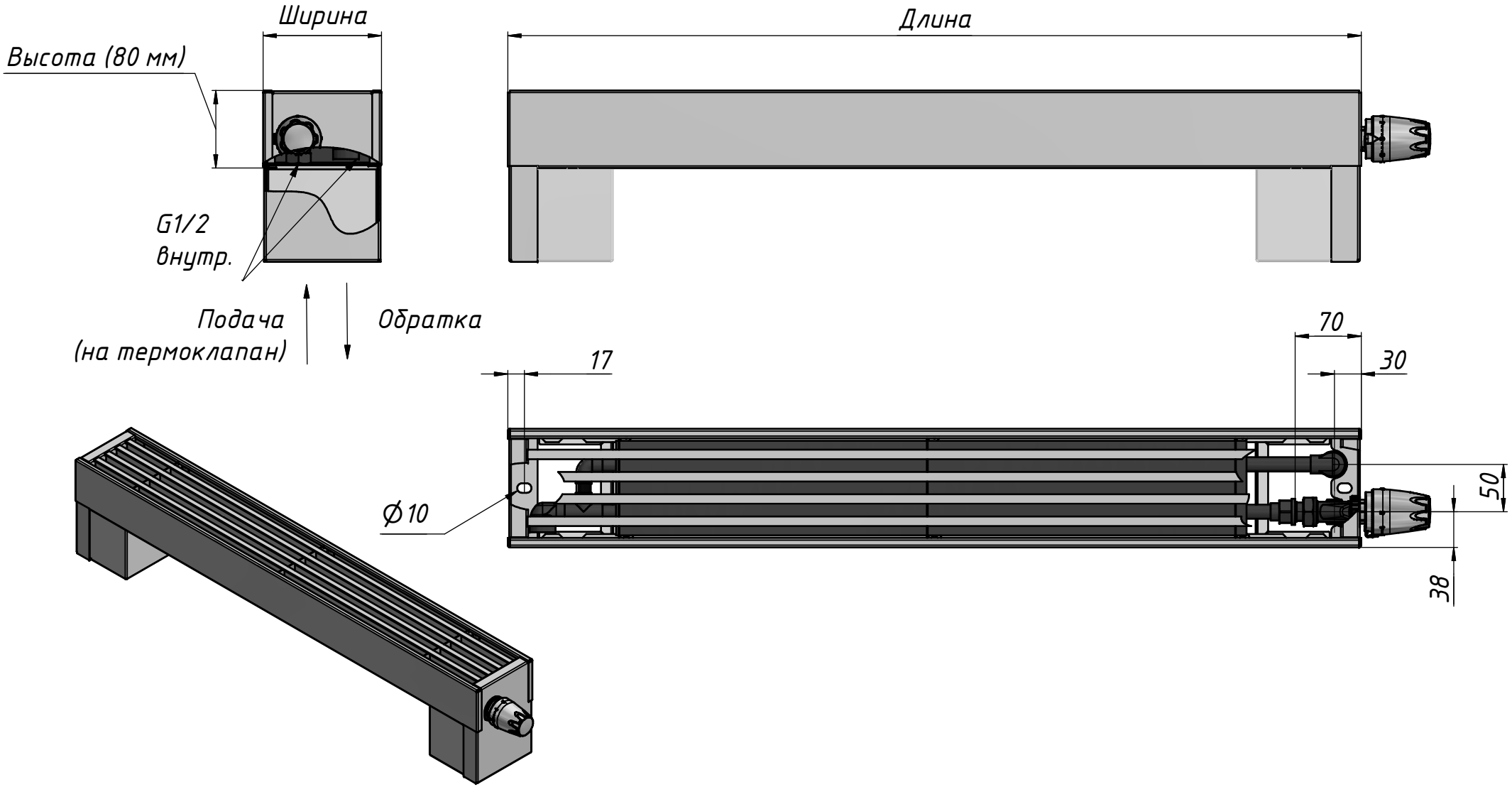Напольные конвекторы с опцией скрытого подключения SAVVA Step. Подключение справа. Исполнение под термоклапан. Высота прибора 80 мм. Монтажная схема. Подключение слева – зеркально.